INSTRUCTION MANUAL

Baja TERMINATOR

1/5TH SCALE GAS POWERED TRUCK

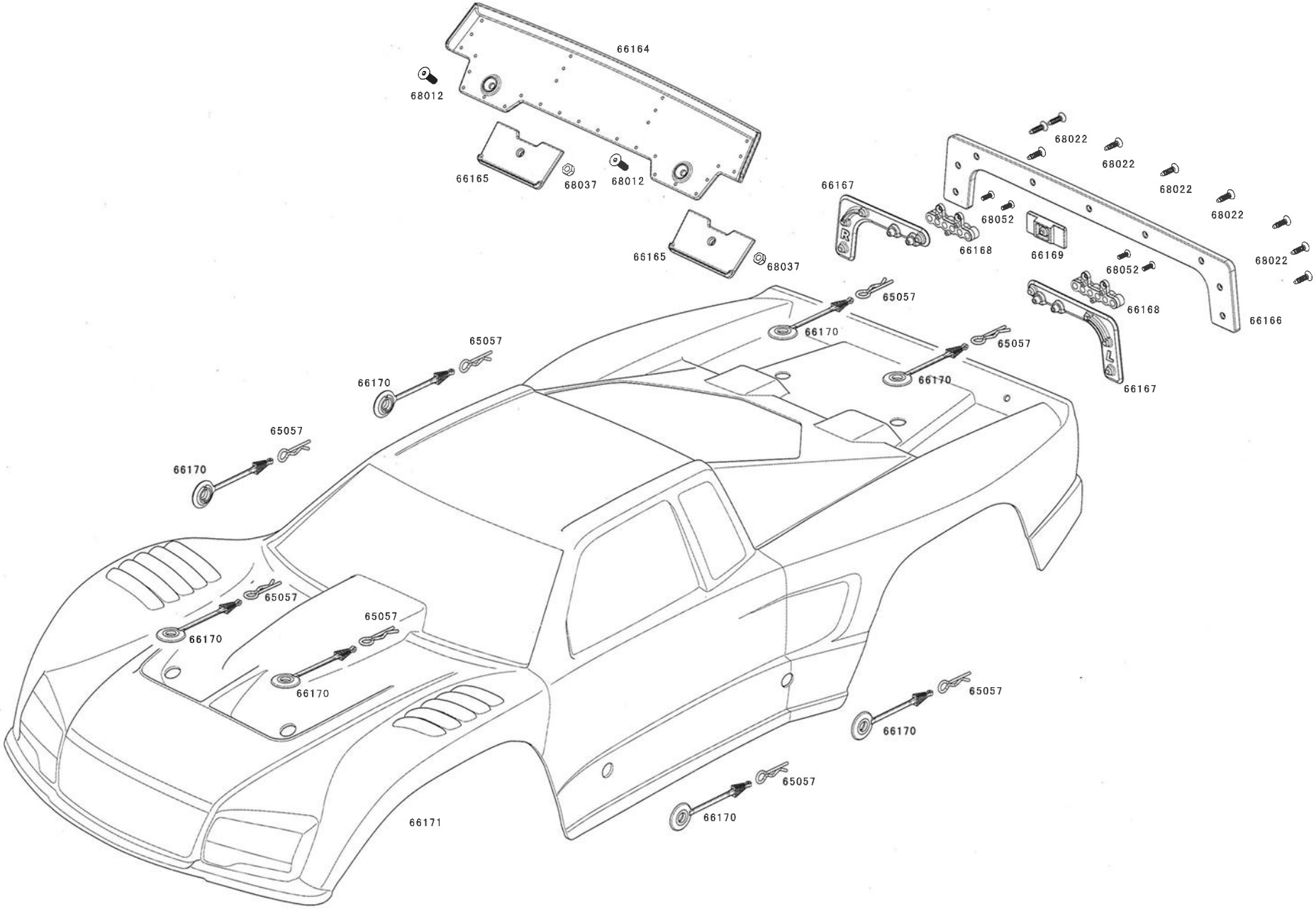
66164
68012
66165
68037
68012
66165
68037
66167
68052
66168
66169
68022
68022
68022
68022
68022
68052
66168
66166
66167
65057
66170
65057
66170
65057
66170
65057
66170
65057
66170
65057
66170
65057
66170
65057
66170
66171

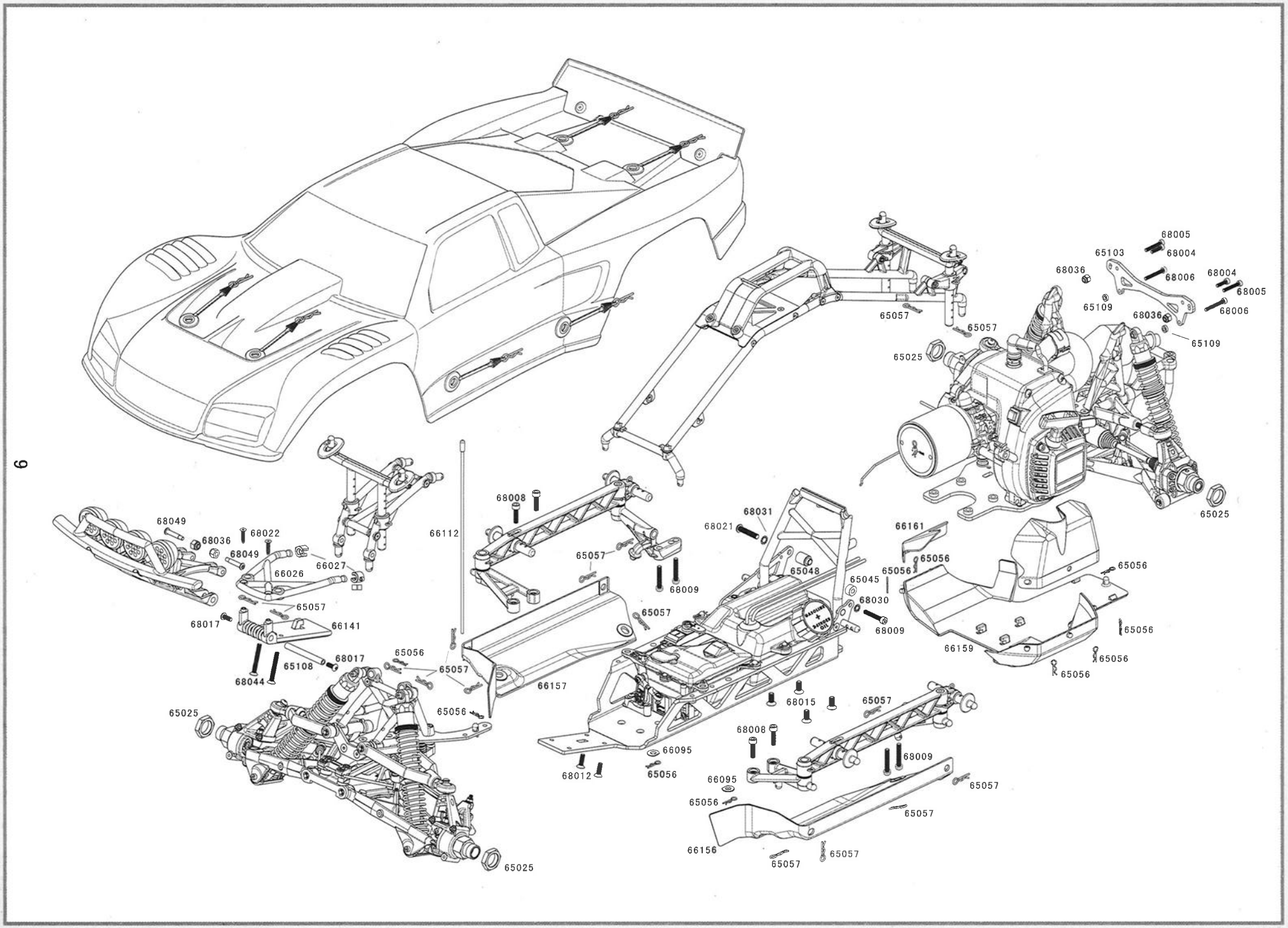
68005
65103
68004
68036
68006
68004
68005
65109
68006
68036
65109
65057
65057
65025
65025
68049
68036
68022
68049
66027
66026
66112
68008
68031
68021
66161
65057
65056
65056
65048
65045
68009
68030
65056
65057
68009
68017
66141
66159
65056
65056
65056
68017
65056
65108
65057
68044
66157
65056
65025
68015
65057
68008
66095
68009
68012
65056
66095
65057
65056
65057
66156
65057
65057
65025

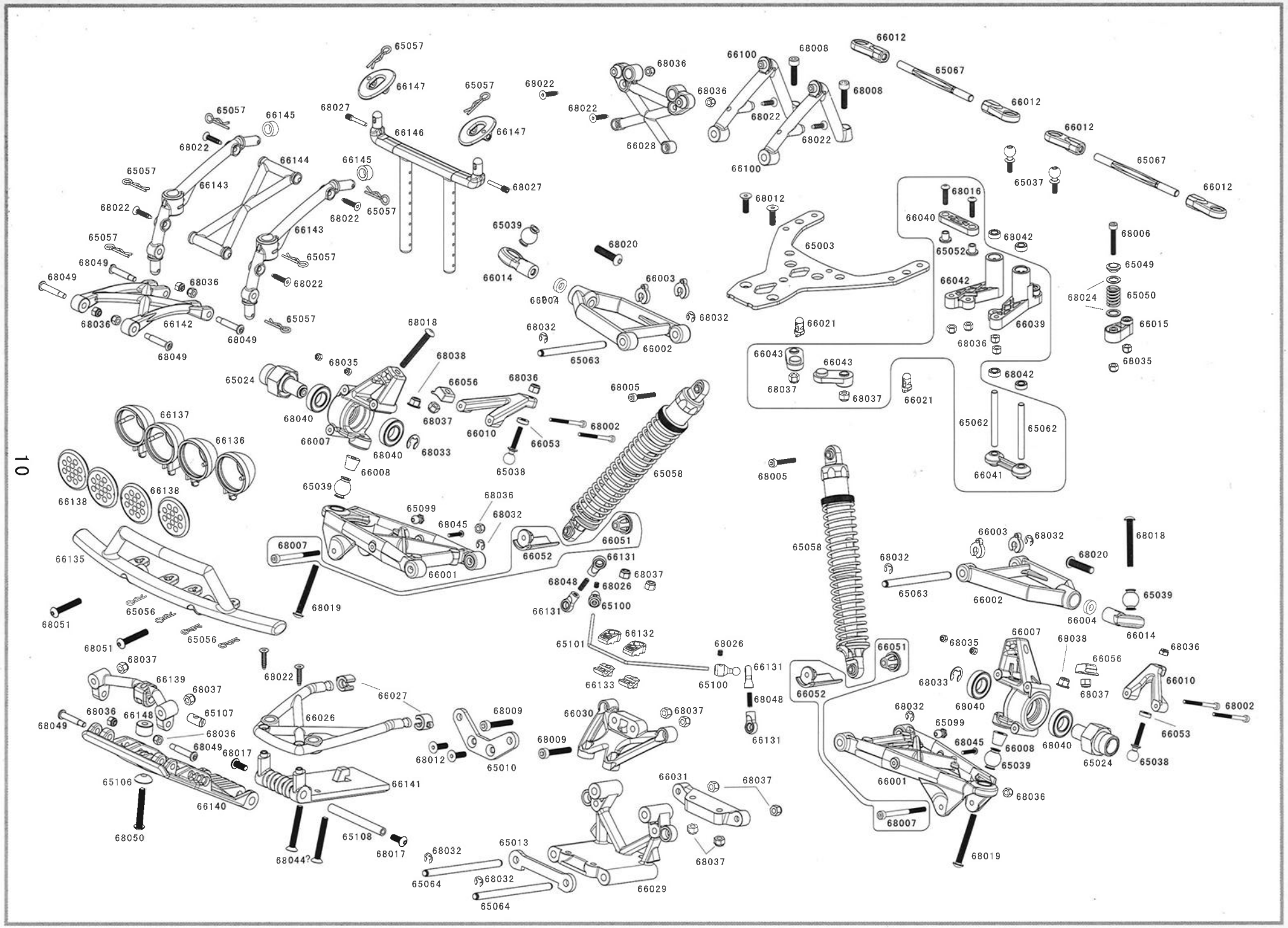
65057
66147
66145
68022
66146
66144
66143
68027
68049
68036
66142
65024
68035
68018
68038
66056
68037
66007
68040
68033
66008
65039
66137
66136
66138
66135
68051
65056
68007
68019
65099
68045
66001
68032
66052
66051
68005
65058
68002
66053
66010
65038
66014
66003
66002
68020
65063
66131
68048
68026
65100
66132
65101
66133
66139
66148
65107
66026
66027
68017
66141
65106
66140
68050
68044?
65108
65064
65013
66029
66031
66030
68009
65010
68012
66028
66100
68008
66012
65067
65037
68016
66040
65052
68042
66042
66039
66015
68006
65049
65050
68024
66021
66043
66041
65062
68037

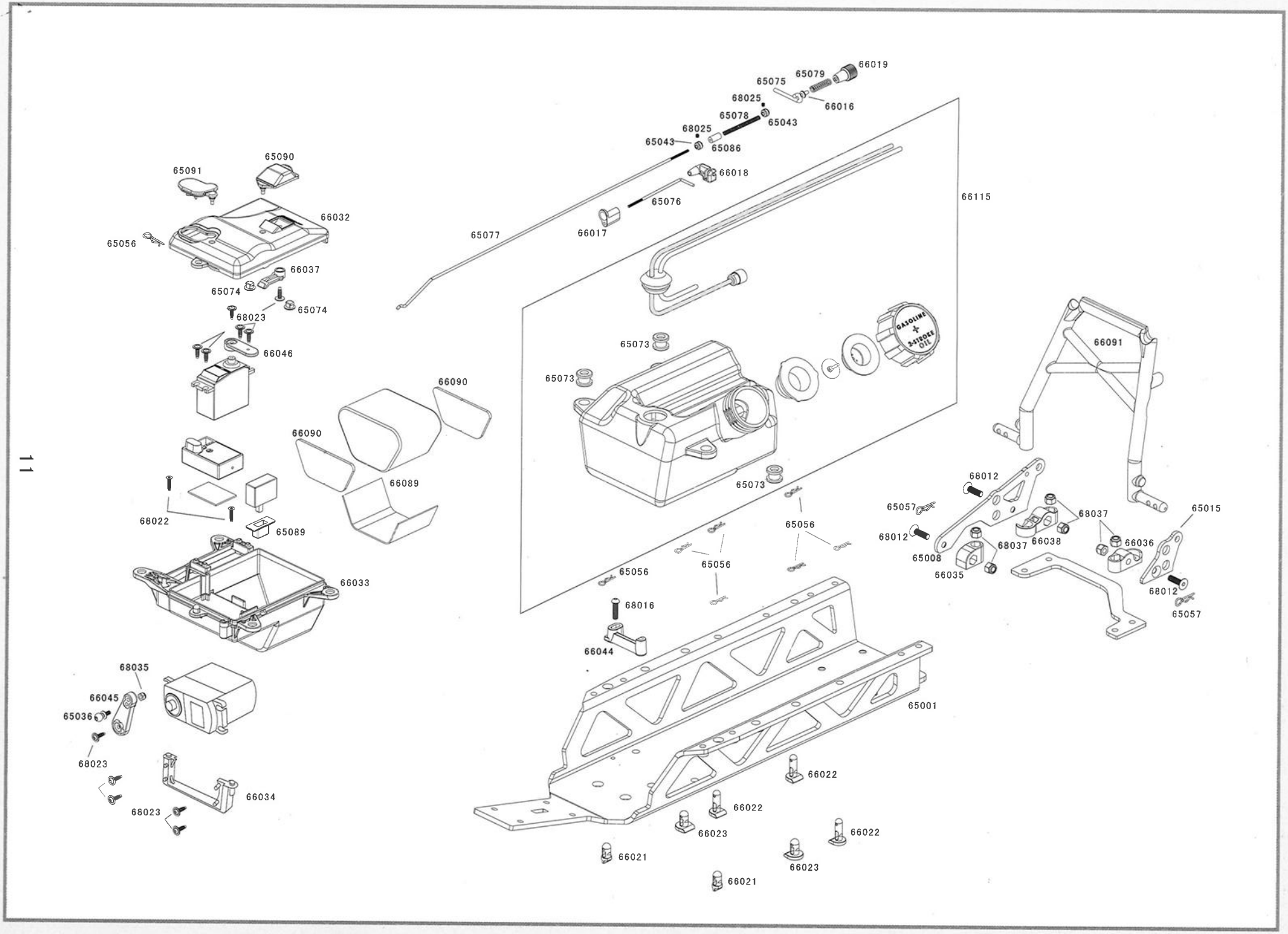
66019
65079
65075
66016
68025
65078
65043
68025
65043
65086
66018
65076
66017
65077
66115
65091
65090
66032
65056
66037
65074
65074
68023
66046
65073
65073
GASOLINE
+
2-STROKE
OIL
66091
66090
66090
66089
68022
65089
66033
65073
68012
65057
68037
65015
65056
68012
68037
66038
66036
65008
66035
65056
65056
68012
65057
68016
66044
68035
66045
65036
68023
66034
68023
65001
66022
66022
66023
66022
66021
66023
66021

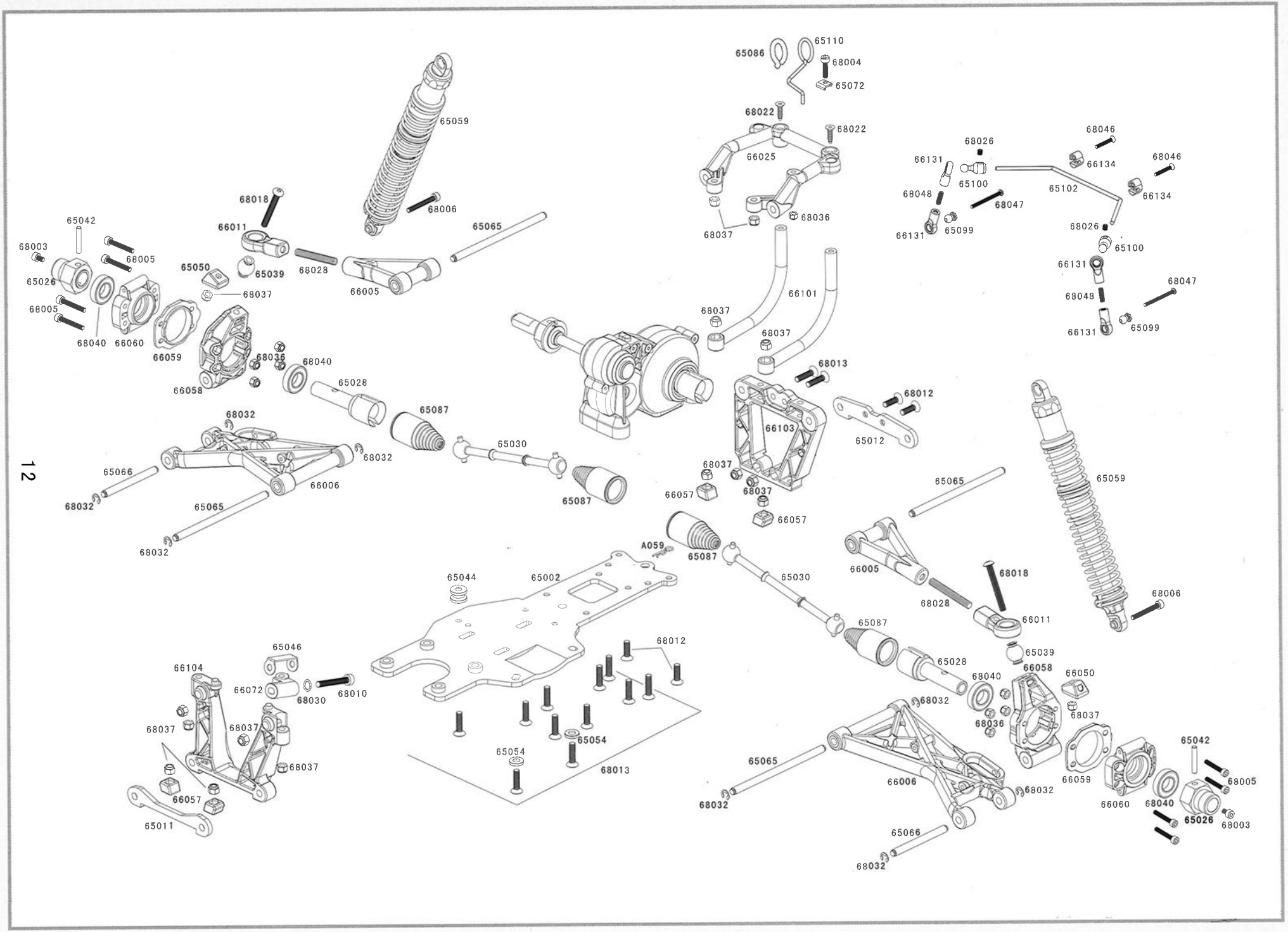
65086
65110
68004
65072
68022
68022
66025
68036
68037
68026
68046
66131
66134
68046
65100
65102
66134
68048
68047
66131
65099
68026
65100
66131
68047
68048
66131
65099
65059
68006
65065
68018
66011
68028
66005
65042
68003
68005
65026
65050
65039
68037
68005
68040
66060
66059
68036
68040
66058
65028
65087
68032
68032
65030
65066
66006
68032
65065
68032
65087
66101
68037
68037
68013
68012
66103
65012
68037
66057
68037
66057
65065
65059
A059
65087
65030
66005
68018
68028
66011
68006
65087
65039
65028
66058
66050
68040
68032
68036
68037
65044
65002
68012
65046
66104
66072
68030
68010
68037
68037
68037
65054
65054
68013
66057
65011
65065
68032
66006
68032
65042
68005
66059
66060
68040
65026
68003
65066
68032

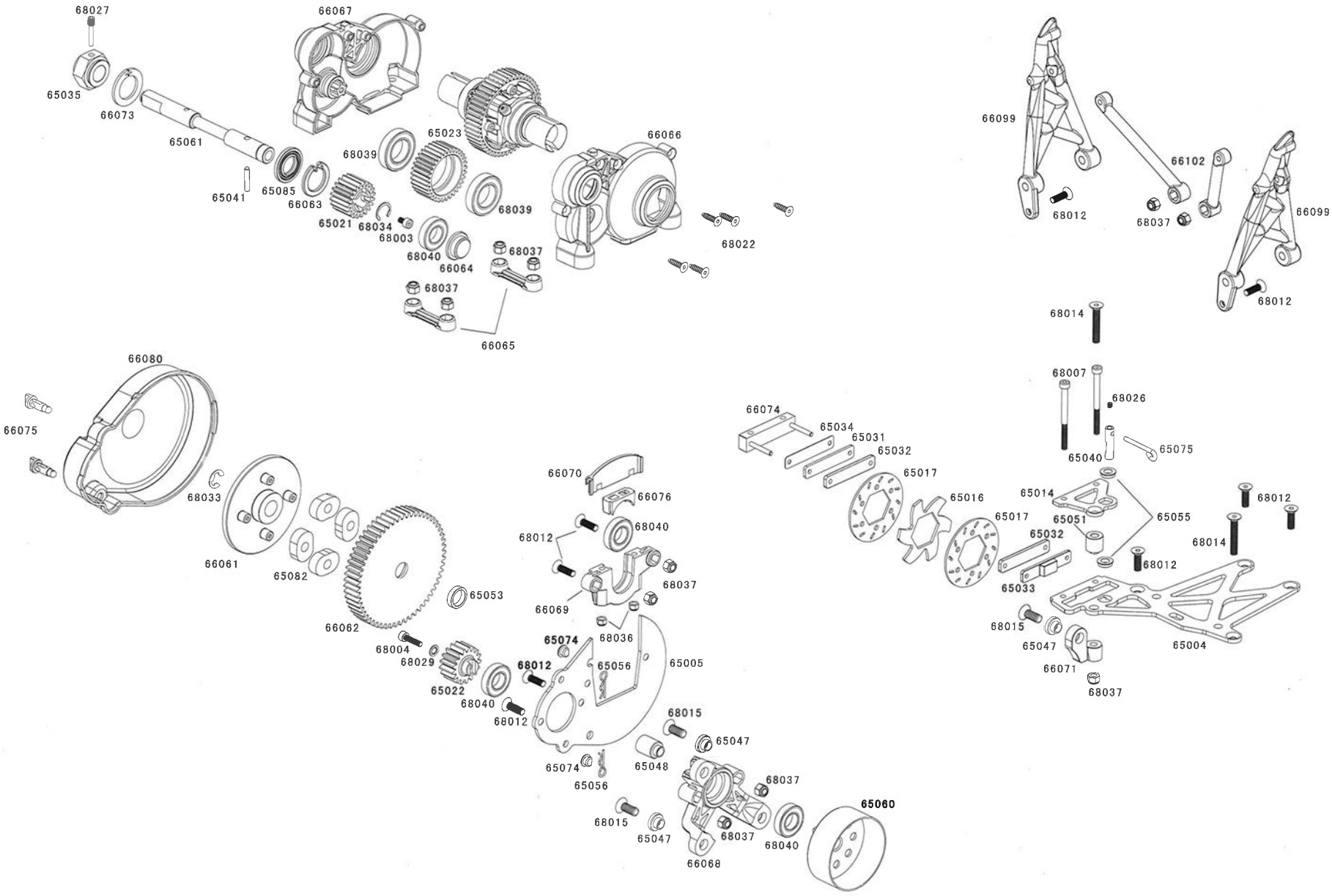
68027
65035
66073
65061
65041
65085
66063
65021
68034
68003
68040
66064
66067
68039
65023
68039
66066
68022
68037
68037
66065
66099
68012
66102
68037
66099
68012
68014
68007
68026
65040
65075
66074
65034
65031
65032
65017
65016
65017
65014
65051
65055
68012
68014
68012
65032
65033
68015
65047
66071
68037
65004
66080
66075
68033
66061
65082
66062
65053
68004
68029
65022
68040
68012
66070
66076
68040
68012
66069
68037
68036
65074
65056
65005
68012
68015
65047
65048
65074
65056
68037
68015
65047
68037
68040
66068
65060

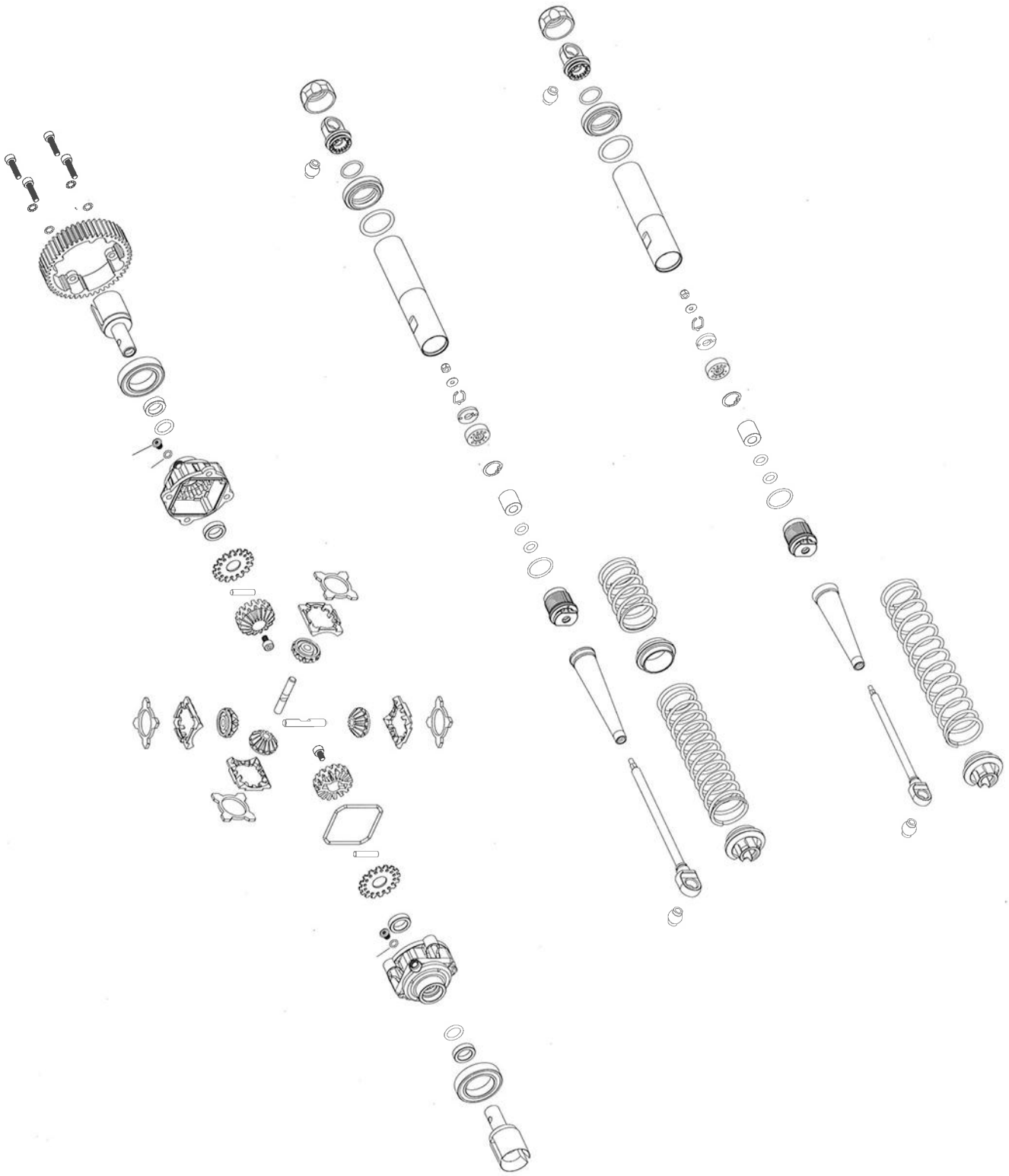

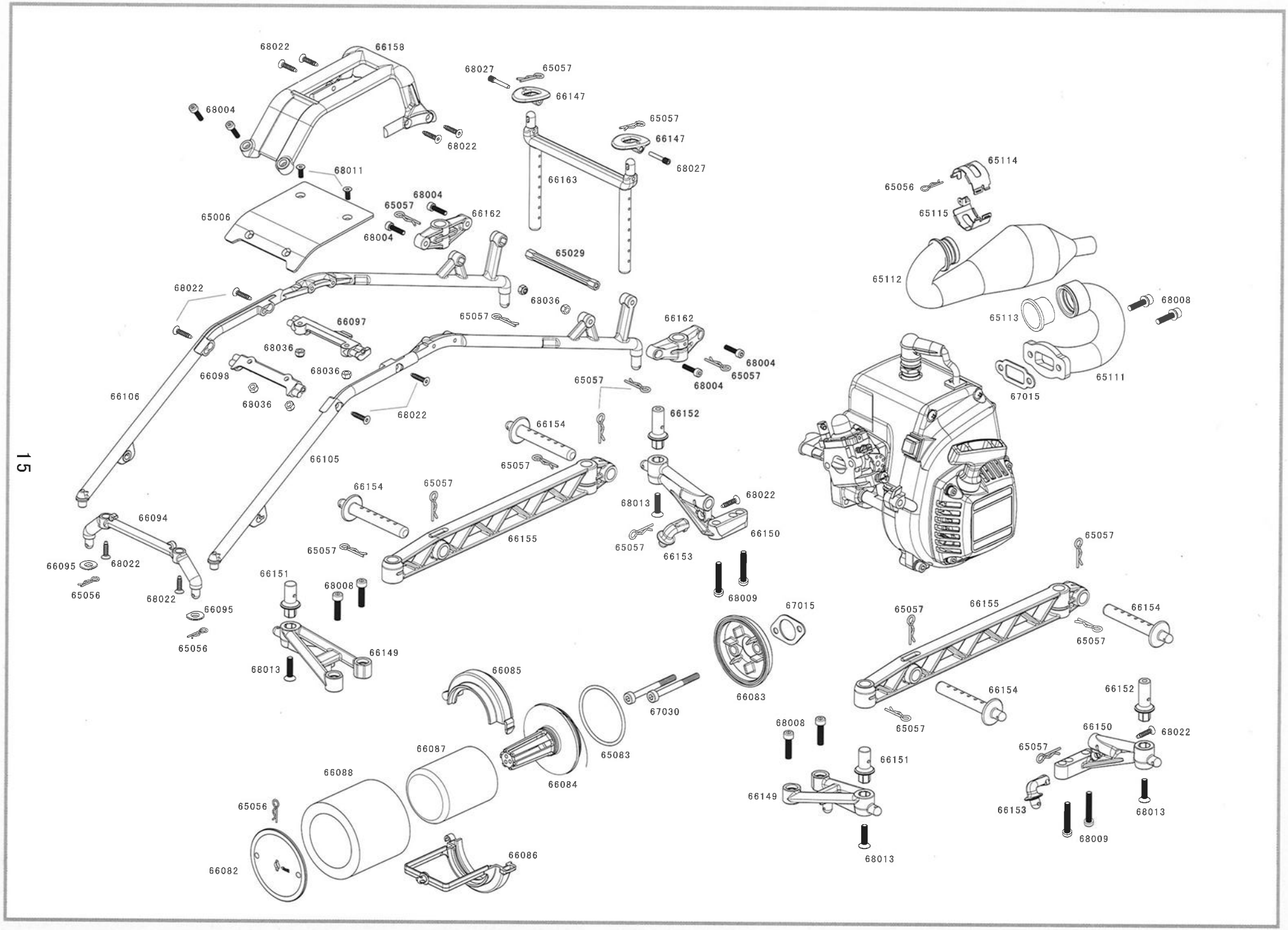
68022
66158
68004
68022
68011
65006
68004
65057
66162
68004
68027
65057
66147
65057
66147
68027
66163
65029
68036
65057
66162
68004
65057
68004
68022
66097
68036
66098
68036
68036
66106
68022
65057
66154
66152
65057
66105
66154
65057
68013
68022
66150
66094
66155
65057
66153
66095
68022
65056
68022
66095
65056
66151
68008
66149
68013
68009
67015
66083
66085
67030
66087
65083
66088
66084
65056
66082
66086
65114
65056
65115
65112
68008
65113
65111
67015
65057
66155
66154
65057
65057
66154
66152
68008
66150
68022
65057
66151
66149
66153
68013
68009
68013

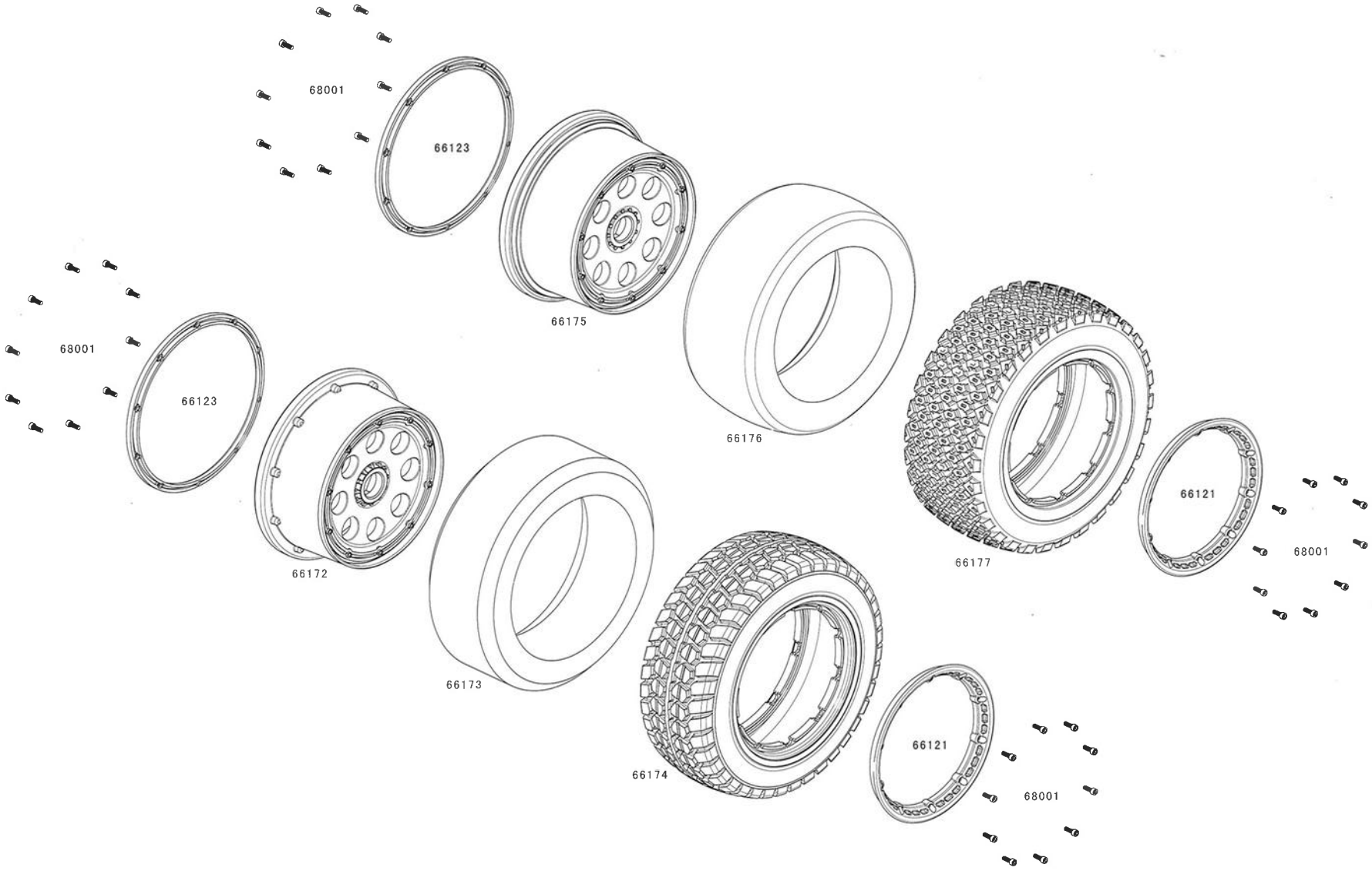
68001
66123
66175
66176
68001
66123
66172
66173
66174
66177
66121
68001
66121
68001